BLACK & DECKER®

www.blackanddecker.eu

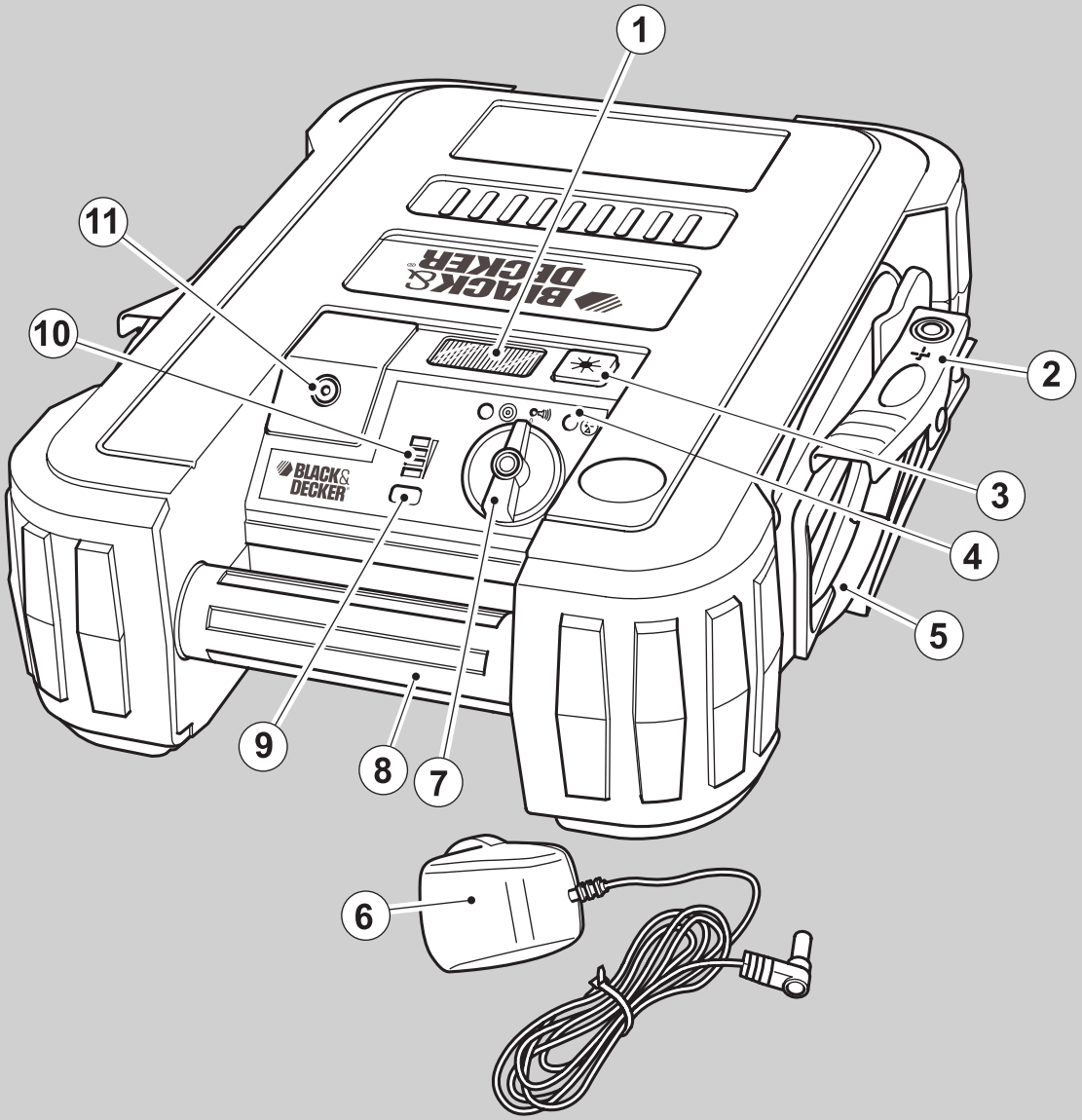

Инструмент не предназначен для профессионального использования.

501501-23 RUS/UA

BDJS350
BDJS450

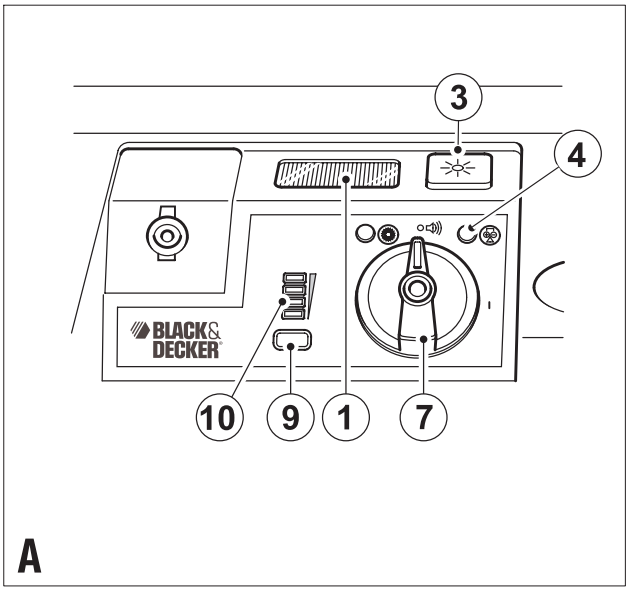
3
4
BLACK&
DECKER
10
9
1
7
A

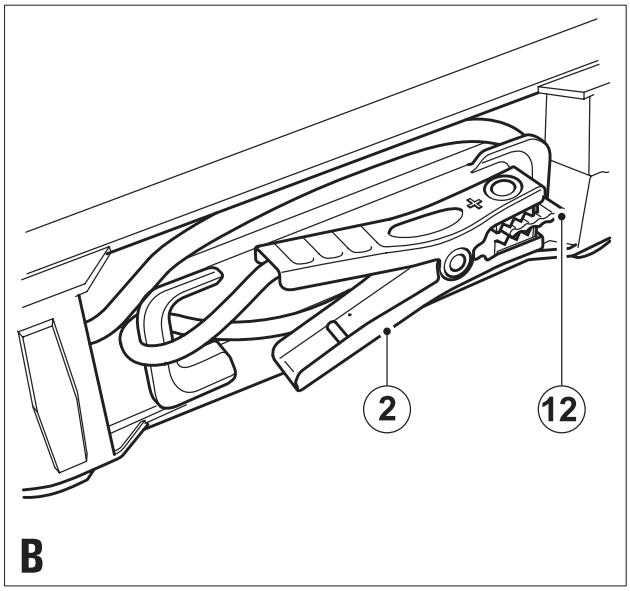
2
12
B

Назначение

Ваше зарядно-пусковое устройство Black & Decker предназначено для мгновенного запуска двигателя автомобиля от свинцово-кислотных аккумуляторных батарей. Данный продукт предназначен только для бытового использования.

Правила безопасности

Внимание! При использовании приборов с питанием от аккумуляторной батареи соблюдение правил по технике безопасности и следование данным инструкциям позволит снизить вероятность возникновения пожара, протечки аккумуляторов, получения травм и повреждений.

- Перед использованием прибора внимательно прочтите данное руководство по эксплуатации.
- Назначение прибора описывается в данном руководстве по эксплуатации. Используйте все насадки и приспособления и работайте данным инструментом строго в соответствии с руководством. Использование не по назначению может привести к серьезной травме.
- Сохраните данное руководство для последующего обращения к нему.

Использование прибора

- Использование прибора детьми и неопытными лицами допускается только под контролем ответственного за их безопасность лица.
- Не используйте данный прибор в качестве игрушки.
- Используйте данный прибор только в сухих местах. Не допускайте попадания влаги на прибор.
- Не опускайте прибор в воду.
- Не пытайтесь разобрать прибор. Внутри прибора отсутствуют детали, обслуживаемые пользователями.
- Не используйте прибор, если есть опасность возгорания или взрыва, например, вблизи легко воспламеняющихся жидкостей, газов или пыли.
- Во избежание риска повреждения штепселей и электрических кабелей, никогда не тяните за кабель, чтобы отключить прибор от штепсельной розетки.

После использования

- Храните не используемый прибор в сухом, хорошо вентилируемом месте, недоступном для детей.
- Следите, чтобы дети не имели доступа к прибору.
- При хранении или перевозке прибора в транспортном средстве, он должен находиться в багажнике или специально закреплен, чтобы ограничить его перемещение при внезапном переключении скорости или на поворотах.
- Храните прибор вдали от солнечных лучей, источников тепла и влаги.

Осмотр и ремонт

- Перед использованием проверьте прибор на наличие поврежденных и неисправных частей. Убедитесь в отсутствии поломанных деталей, поврежденных включателей и прочих дефектов, способных повлиять на работу прибора.
- Никогда не используйте прибор с поврежденными или поломанными деталями.
- Ремонт или замена поврежденных деталей должны осуществляться в авторизованном сервисном центре.
- Никогда не пытайтесь снять или заменить какие-либо детали прибора, не упомянутые в данном руководстве по эксплуатации.

Дополнительные меры безопасности при работе с аккумуляторными пусковыми устройствами

На Вашем пусковом устройстве имеются следующие предостерегающие знаки:

Внимательно прочтите все инструкции данного руководства по эксплуатации.

Светодиодный индикатор исправности генератора переменного тока

Сигнализатор неправильной полярности

- Современные автомобили оборудованы разнообразными электрическими и электронными системами (например, системой управления двигателем, мобильным телефоном), которые могут быть повреждены под действием высокого пускового тока или скачков напряжения. Прежде, чем подсоединить устройство к автомобилю, внимательно изучите Инструкцию на ТС для подтверждения, что допускается запуск от внешнего зарядного устройства.
- Выполняйте данные инструкции, а также инструкции, изданные производителем аккумулятора, производителем транспортного средства и производителем любого другого оборудования, которое Вы собираетесь использовать с данным устройством. Обращайте внимание на все предупреждающие надписи, имеющиеся на данных продуктах и транспортном средстве.
- Данное устройство не предназначено для использования вместо аккумулятора автомобиля. Не пытайтесь завести автомобиль, в котором нет аккумулятора.
- Устройство должно подсоединяться только к 12 В свинцово-кислотному аккумулятору. Не заряжайте данным устройством сухие батареи, которые обычно устанавливаются в бытовые приборы. Эти батареи могут взорваться, что приведет к получению травмы и повреждению оборудования.

- Перед подсоединением устройства, проверьте полярность клемм автомобильного аккумулятора. Всегда отсоединяйте первым отрицательный (черный) соединительный кабель, а затем положительный (красный) соединительный кабель.
- Пусковой выключатель должен находиться в положении ВЫКЛ. перед подключением к источнику питания или нагрузке, когда устройство заряжается или не используется.
- Ни в коем случае не допускайте касания красного и черного зажимов друг к другу или к другому общему металлическому проводнику. Это может привести к повреждению устройства и/или созданию опасности искрения/взрыва.
- При использовании данного устройства рядом с аккумулятором и двигателем автомобиля, устанавливайте устройство на устойчивую горизонтальную поверхность и следите за тем, чтобы зажимы, провода, одежда и части тела не попали в подвижные детали автомобиля.
- Данное устройство имеет внутреннюю герметичную свинцово-кислотную аккумуляторную батарею. Рекомендуется хранить, эксплуатировать и подзаряжать устройство, установив его в вертикальное положение.

Внимание! В процессе зарядки из свинцово-кислотной батареи может просачиваться взрывоопасный газ, а в критических ситуациях на батарее может появиться электролит. Обеспечьте хорошую вентиляцию места, в котором запускается двигатель или происходит процесс зарядки.

- Не заряжайте устройство, используя 12 В разъем, при рабочем двигателе. Обеспечьте хорошую вентиляцию места зарядки.
- Каждый раз перед проведением технического осмотра или чисткой, отсоединяйте устройство от любого источника питания для снижения риска поражения электрическим током. Выключение органов управления без отсоединения устройства не снизит такой риск.
- Прежде, чем приступить к запуску двигателя, убедитесь, что зарядно-пусковое устройство отсоединено от всех заряжающих источников питания.
- Ни в коем случае не используйте одновременно зарядное устройство переменного тока и розетку постоянного тока для зарядки.

Дополнительные меры безопасности при использовании аккумуляторов и зарядных устройств

Аккумуляторы

- Ни в коем случае не пытайтесь разобрать аккумулятор!
- Не подвергайте аккумулятор воздействию влаги!
- Не храните в местах, где температура может превысить 40°C!
- Заряжайте аккумулятор при температуре окружающей среды в пределах от 4°C до 40°C!
- Заряжайте только зарядными устройствами, входящими в комплект поставки устройства!
- Утилизируйте отработанные аккумуляторы, следуя инструкциям раздела „Защита окружающей среды“!
- В критических ситуациях из аккумулятора может вытечь жидкость (электролит). Если Вы заметили жидкость на поверхности аккумулятора, удалите жидкость салфеткой. Избегайте контакта с кожей!
- Если жидкость все же попала на кожу или в глаза, выполните следующие инструкции.

Внимание! Электролит представляет собой раствор серной кислоты и может нанести вред здоровью и повредить оборудование. Если он попал на кожу, сразу же смойте его водой. Если появится покраснение, боль или раздражения, немедленно обратитесь за медицинской помощью.

Зарядные устройства

Ваше зарядное было разработано для определенного напряжения. Всегда проверяйте, соответствует ли напряжение, указанное на табличке с техническими параметрами, напряжению электросети.

Внимание! Ни в коем случае не пытайтесь заменить зарядный блок стандартным сетевым штепселем.

Используйте Ваше зарядное устройство Black & Decker только для зарядки аккумулятора электроинструмента, в комплект поставки которого он входит. Другие аккумуляторы могут взорваться, что приведет к получению травмы или повреждению электроинструмента.

- Ни в коем случае не пытайтесь зарядить батарейки питания.
- Немедленно заменяйте поврежденный сетевой кабель.
- Не подвергайте зарядное устройство воздействию влаги.
- Не разбирайте зарядное устройство.
- Не касайтесь токопроводящими предметами контактов зарядного устройства.

Зарядное устройство следует заряжать только в хорошо вентилируемом месте.

Разделительный трансформатор. Питающая сеть электрически изолирована от выхода трансформатора.

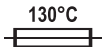

Зарядное устройство автоматически выключается при высокой температуре окружающей среды. Зарядное устройство становится неработоспособным. Отсоедините зарядную базу от электросети и направьте ее для ремонта в авторизованный сервисный центр Black & Decker.

Перед началом работы внимательно прочтите руководство по эксплуатации.

Устройство предназначено для использования только внутри помещений.

Электробезопасность

Ваше пусковое устройство защищено двойной изоляцией, исключающей потребность в заземляющем проводе. Всегда проверяйте, соответствует ли напряжение источника питания напряжению, указанному в паспортной табличке.

- Во избежание опасности, замена поврежденного кабеля питания должна производиться только на заводе-изготовителе или в авторизованном сервисном центре Black & Decker.

Составные части

Данный прибор состоит из некоторых или всех приведенных ниже частей:

1. Светодиодный фонарь для освещения окружающего пространства
2. Прочные медные зажимы
3. Выключатель светодиодного фонаря для освещения окружающего пространства
4. Сигнализатор неправильной полярности при подключении
5. Соединительные кабели
6. Адаптер для зарядки от электросети
7. Пусковой выключатель
8. Ручка для переноски
9. Кнопка индикации состояния аккумуляторной батареи
10. Светодиодные индикаторы состояния аккумуляторной батареи
11. Розетка 12 В пост. тока для зарядки
12. Держатели зажимов

Эксплуатация

Зарядка блока (Рис. A)

Данный блок поставляется в не полностью заряженном состоянии.

- Перед использованием в первый раз, подсоедините блок к электросети через адаптер (6) и заряжайте в течение 48 часов.

Свинцово-кислотные аккумуляторные батареи требуют профилактического обслуживания для обеспечения полного заряда и длительного срока службы. Уровень заряда всех батарей со временем снижается из-за процесса саморазряда, но более быстро, под воздействием высоких температур. Если блок не используется длительное время, то специалисты Black & Decker рекомендуют подзаряжать аккумуляторную батарею каждые 60 дней.

- Проверьте уровень заряда аккумуляторной батареи, нажав кнопку индикации состояния (9). Светодиодные индикаторы состояния (10) отобразят уровень заряда аккумуляторной батареи. Когда останется гореть только один красный светодиодный индикатор, подзарядите блок.

Примечание: Подзарядка аккумуляторной батареи после каждого использования продлит срок службы батареи. Частая глубокая разрядка между зарядками и/или избыточная зарядка приведут к сокращению срока службы батареи.

Аккумуляторную батарею можно заряжать через адаптер зарядки от электросети (6).

Зарядка блока от бытовой электросети (Рис. A)

В процессе зарядки пусковой выключатель (7) и светодиодный фонарь для освещения окружающего пространства (1) должны быть в выключенном положении.

По мере повышения уровня заряда один за одним загораются красные светодиодные индикаторы.

- Заряжайте блок, пока не загорится зеленый светодиодный индикатор ПОЛНОГО ЗАРЯДА.
- Продолжайте заряжать в течение одного или двух часов.

Примечание: Аккумуляторная батарея может подключаться к электросети для зарядки максимум на 60 часов.

- После завершения зарядки, отсоедините адаптер зарядки (6) от электросети и уберите его на хранение в надежное место.

Применение блока в качестве пускового устройства (Рис. A и B)

Внимание! Убедитесь, что транспортное средство стоит на нейтральной скорости с применением ручного тормоза.

Примечание: При неправильном подсоединении блок начнет непрерывно издавать звуковые сигналы и загорится красный сигнализатор неправильной полярности при подключении (4), даже если пусковой выключатель (7) находится в положении ВЫКЛ. Немедленно исправьте соединение.

Внимание! Проверьте, что кабели не находятся на пути движущихся ремней редуктора или вентилятора.

1. Выключайте зажигание двигателя и все аксессуары перед выполнением любых соединений.
2. Проверьте, что пусковой выключатель (7) находится в положении ВЫКЛ.
3. Следующая процедура относится к системе заземления отрицательного полюса, т.е. отрицательная клемма аккумулятора подсоединена к шасси.
4. Подсоедините положительный (+) красный зажим к положительной клемме аккумулятора автомобиля.
5. Подсоедините отрицательный (-) черный зажим к шасси автомобиля или сплошному, неподвижному металлическому компоненту автомобиля или части шасси. Никогда не подсоединяйте зажим к негативной клемме аккумуляторной батареи или к подвижной части автомобиля. Прочтите руководство пользователя транспортным средством.
6. Установите пусковой выключатель (7) в положение ВКЛ.

7. Включите зажигание и прокручивайте двигатель очередями по 3-6 секунд.
- Если двигатель не завелся за 6 секунд, подождите 3 минуты, пока не остынет аккумуляторная батарея блока, и повторите попытку.

8. Когда двигатель заведется, установите пусковой выключатель (7) в положение ВЫКЛ.
9. Дайте двигателю поработать.
10. Сначала отсоедините (-) черный зажим, подключенный к двигателю или шасси, затем отключите (+) красный зажим аккумуляторной батареи от положительной (+) клеммы аккумулятора.
11. Осторожно вставьте отрицательный (черный) провод соединительного кабеля в канал для закрепления концом, наиболее удаленным от зажима.
12. Зафиксируйте отрицательный (черный) зажим на держателе (12).
13. Осторожно вставьте положительный (красный) провод соединительного кабеля в канал для закрепления концом, наиболее удаленным от зажима.
14. Зафиксируйте положительный (красный) зажим на держателе (12).
15. Сразу же подзарядите блок.

Использование светодиодного фонаря для освещения окружающего пространства (Рис. A)

Светодиодный фонарь для освещения окружающего пространства (1) может непрерывно работать в течение 50 часов при условии полного заряда. Рабочий цикл данного фонаря составляет 100,000 часов.

- Для включения фонаря (1), нажмите на кнопку включения/выключения фонаря (3), расположенную на верхней панели блока.
- Для выключения фонаря (1), нажмите на кнопку включения/выключения фонаря (3), расположенную на верхней панели блока.

Выключайте фонарь для освещения окружающего пространства на период зарядки или хранения блока.

Техническое обслуживание

Ваш прибор Black & Decker рассчитан на работу в течение продолжительного периода времени при минимальном техническом обслуживании.

Срок службы электроинструмента и его надежность увеличивается при правильном уходе и регулярной чистке.

Внимание! Перед проведением технического обслуживания или чистки отключите прибор от источника питания.

- Время от времени протирайте прибор влажной тканью. Не используйте абразивные средства для очистки или чистящие вещества на основе растворителей. Не погружайте прибор в воду.
- После каждого использования устройства чистите зажимы (2) и удаляйте все следы аккумуляторной жидкости, которая может вызвать коррозию зажимов (2).
- Протрите корпус зарядного устройства мягкой тканью, при необходимости смоченной в слабом мыльном растворе.
- Следите, чтобы жидкость не попала внутрь зарядного устройства. Не пользуйтесь устройством во влажном состоянии.
- При хранении держите провода зарядного устройства свободно свернутыми для исключения их повреждения.

Защита окружающей среды

Раздельный сбор. Данное изделие нельзя утилизировать вместе с обычными бытовыми отходами.

Если однажды Вы захотите заменить Ваш электроинструмент Black & Decker или Вы больше в нем не нуждаетесь, не выбрасывайте его вместе с бытовыми отходами. Отнесите изделие в специальный приемный пункт.

Раздельный сбор изделий с истекшим сроком службы и их упаковок позволяет пускать их в переработку и повторно использовать. Использование переработанных материалов помогает защищать окружающую среду от загрязнения и снижает расход сырьевых материалов.

Местное законодательство может обеспечить сбор старых электроинструментов отдельно от бытового мусора на муниципальных свалках отходов, или Вы можете сдавать их в торговом предприятии при покупке нового изделия.

Фирма Black & Decker обеспечивает прием и переработку отслуживших свой срок изделий Black & Decker. Чтобы воспользоваться этой услугой, Вы можете сдать Ваше изделие в любой авторизованный сервисный центр, который собирает их по нашему поручению.

Вы можете узнать место нахождения Вашего ближайшего авторизованного сервисного центра, обратившись в Ваш местный офис Black & Decker по адресу, указанному в данном руководстве по эксплуатации. Кроме того, список авторизованных сервисных центров Black & Decker и полную информацию о нашем послепродажном обслуживании и контактах Вы можете найти в интернете по адресу: **www.2helpU.com**.

Свинцово-кислотные аккумуляторные батареи можно многократно перезаряжать. По окончанию срока службы утилизируйте отработанные аккумуляторные батареи безопасным для окружающей среды способом:

- Не бросайте аккумулятор в огонь - это может послужить причиной взрыва.

- Свинцово-кислотные аккумуляторные батареи подлежат переработке. Не выбрасывайте их вместе с бытовыми отходами. Если у Вас нет доступа к системе переработки продукта, Вы должны снять аккумуляторные батареи, как указывается ниже, и утилизировать в соответствии с местным законодательством.
- Не допускайте короткого замыкания контактов аккумулятора.
- Принимайте во внимание большой вес аккумулятора.
- Если возможно, дайте аккумулятору поработать до полной разрядки.

Поместите аккумулятор в соответствующую упаковку так, чтобы не допустить короткого замыкания его контактов.

Доставьте аккумулятор Вашему торговому представителю или в местный пункт переработки. Собранные аккумуляторы будут переработаны или утилизированы безопасным для окружающей среды способом.

Технические характеристики

		BDJS350	BDJS450
Аккумуляторная батарея	Тип	12 В/9 Ач герметичная, свинцово-кислотная	12 В/17 Ач герметичная, свинцово-кислотная
Выходной ток (мгновенный)	А	350	450
Выходной ток (постоянный В течение 5 сек.)	А	200	300
Вес	кг	4.00	6.4

Зарядное устройство			
Входное напряжение	В перем. ток	230	230
Приблизительное время полной зарядки	ч	48	48
Вес	кг	0.32	0.48

Декларация соответствия ЕС

BDJS350/BDJS450

Black & Decker заявляет, что данные электроинструменты разработаны в полном соответствии со стандартами: EN60335, 2006/95/EC

Нижеподписавшееся лицо отвечает за соответствие технических характеристик и заверяет данную декларацию от имени компании Black & Decker.

Кевин Хьюитт (Kevin Hewitt)
Директор подразделения бытовой техники
Spennymoor, County Durham
DL16 6JG, United Kingdom
25-06-2008

БЛЭК ЭНД ДЕККЕР

Гарантийные условия

Уважаемый покупатель!

1. Поздравляем Вас с покупкой высококачественного изделия БЛЭК ЭНД ДЕККЕР и выражаем признательность за Ваш выбор.

1.1. Надежная работа данного изделия в течение всего срока эксплуатации - предмет особой заботы наших сервисных служб. В случае возникновения каких-либо проблем в процессе эксплуатации изделия рекомендуем Вам обращаться только в авторизованные сервисные организации, адреса и телефоны которых Вы сможете найти в Гарантийном талоне или узнать в магазине. Наши сервисные станции - это не только квалифицированный ремонт, но и широкий выбор запчастей и принадлежностей.

1.2. При покупке изделия требуйте проверки его комплектности и исправности в Вашем присутствии, инструкцию по эксплуатации и заполненный Гарантийный талон на русском языке. При отсутствии у Вас правильно заполненного Гарантийного талона мы будем вынуждены отклонить Ваши претензии по качеству данного изделия.

1.3. Во избежание недоразумений убедительно просим Вас перед началом работы с изделием внимательно ознакомиться с инструкцией по его эксплуатации.

1.4. Обращаем Ваше внимание на исключительно бытовое назначение данного изделия.

2. Правовой основой настоящих гарантийных условий является действующее Законодательство и, в частности, Закон "О защите прав потребителей".

3. Гарантийный срок на данное изделие составляет 24 месяца и исчисляется со дня продажи через розничную торговую сеть. В случае устранения недостатков изделия, гарантийный срок продлевается на период, в течение которого оно не использовалось.

4. Срок службы изделия - 5 лет (минимальный, установленный в соответствии с Законом "О защите прав потребителей").

5. Наши гарантийные обязательства распространяются только на неисправности, выявленные в течение гарантийного срока и обусловленные производственными и конструктивными факторами.

6. Гарантийные обязательства не распространяются:

6.1. На неисправности изделия, возникшие в результате:

6.1.1. Несоблюдения пользователем предписаний инструкции по эксплуатации изделия.

6.1.2. Механического повреждения, вызванного внешним ударным или любым иным воздействием.

6.1.3. Использования изделия в профессиональных целях и объёмах, в коммерческих целях.

6.1.4. Применения изделия не по назначению.

6.1.5. Стихийного бедствия.

6.1.6. Неблагоприятных атмосферных и иных внешних воздействий на изделие, таких как дождь, снег, повышенная влажность, нагрев, агрессивные среды, несоответствие параметров питающей электросети параметрам, указанным на инструменте.

6.1.7. Использования принадлежностей, расходных материалов и запчастей, не рекомендованных или не одобренных производителем.

6.1.8. Проникновения внутрь изделия посторонних предметов, насекомых, материалов или веществ, не являющихся отходами, сопровождающими применение по назначению, такими как стружка опилки и пр.

6.2. На инструменты, подвергавшиеся вскрытию, ремонту или модификации вне уполномоченной сервисной станции.

6.3. На принадлежности, запчасти, вышедшие из строя вследствие нормального износа, и расходные материалы, такие как приводные ремни, угольные щетки, аккумуляторные батареи, ножи, пилки, абразивы, пильные диски, сверла, буры и т. п.

6.4. На неисправности, возникшие в результате перегрузки инструмента, повлекшей выход из строя электродвигателя или других узлов и деталей. К безусловным признакам перегрузки изделия относятся, помимо прочих: появление цветов побежалости, деформация или оплавление деталей и узлов изделия, потемнение или обугливание изоляции проводов электродвигателя под воздействием высокой температуры.

Black & Decker ГмбХ, Black & Decker Штрассе, 40, 65510 Идштайн, Германия.

ME 77

03 июня 1999 г.

zst00091361- 05-01-2009

BLACK & DECKER	BDJS350 - BDJS450	TYP. 1

Для заказа доступны только указанные запасные части

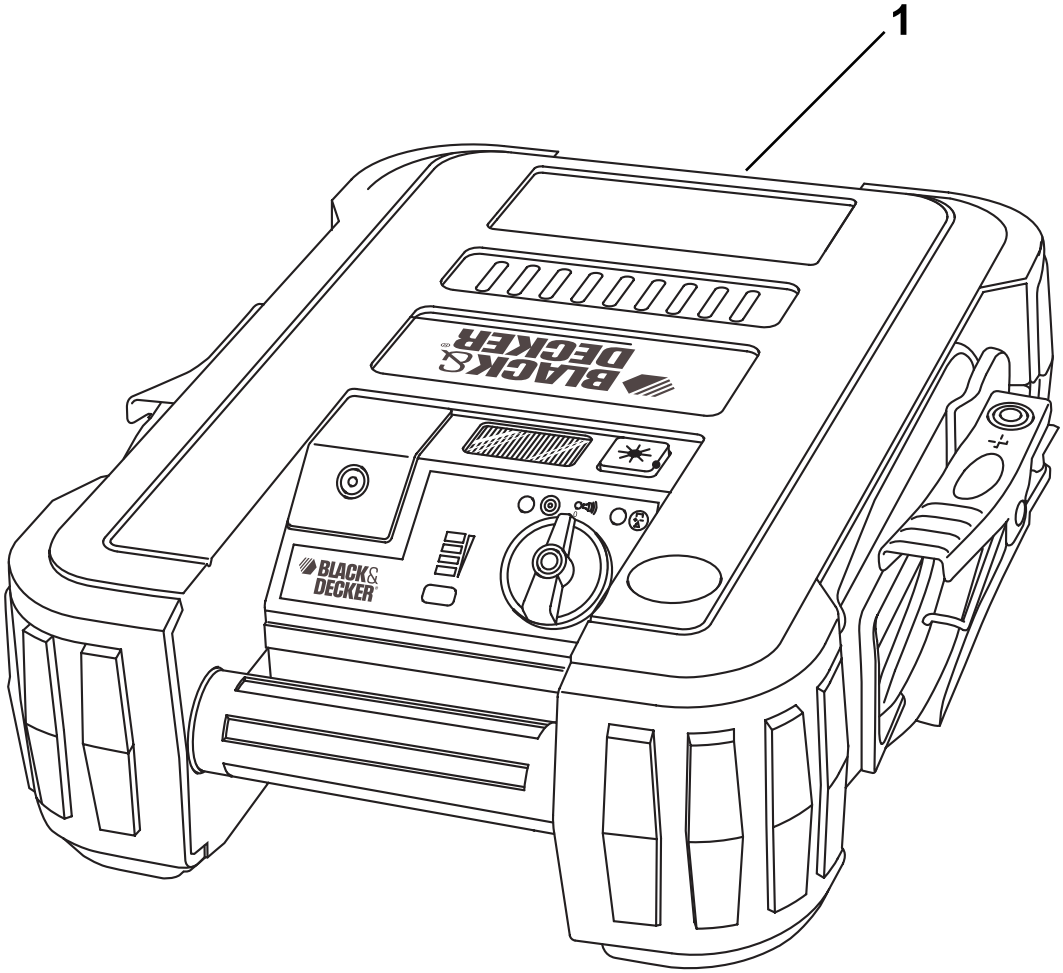

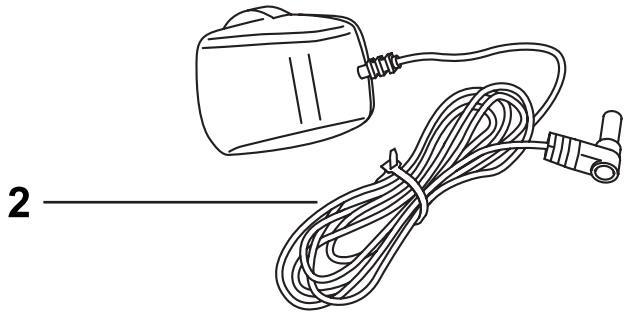

©